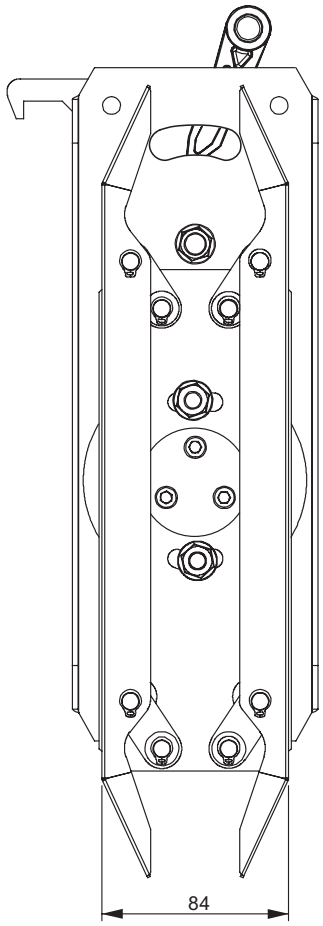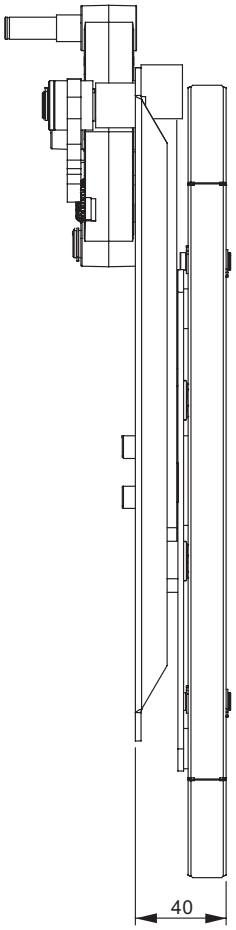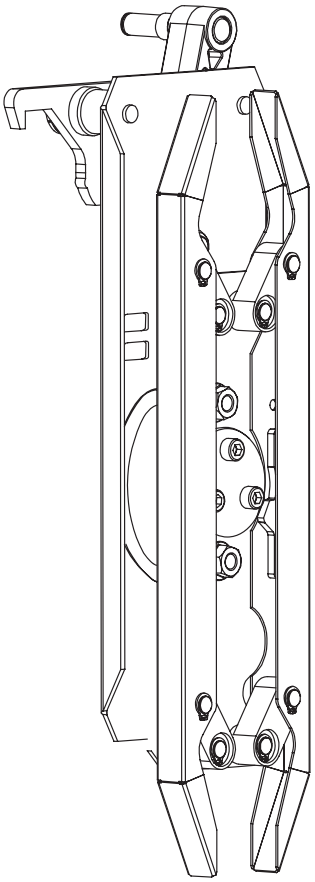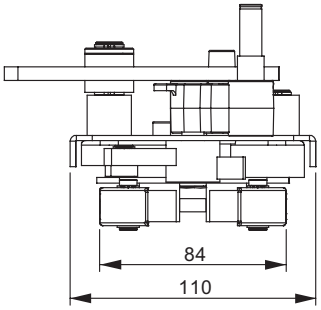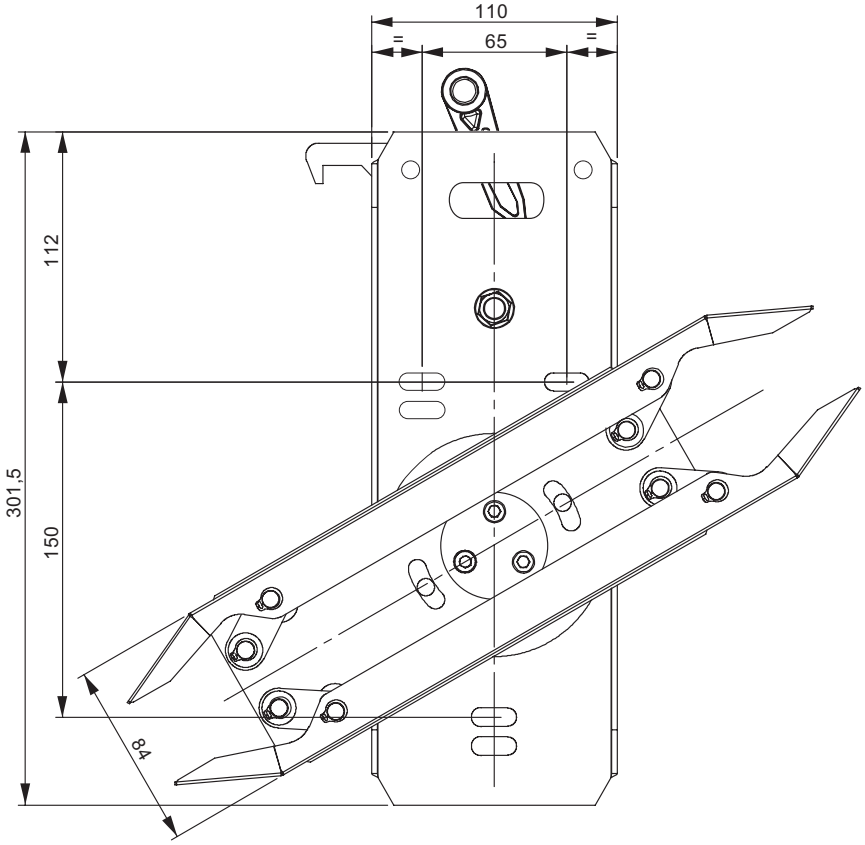PATÍN PARA PUERTAS DE ASCENSOR INCLINADAS
ANGULAR DOOR LIFT SKATE