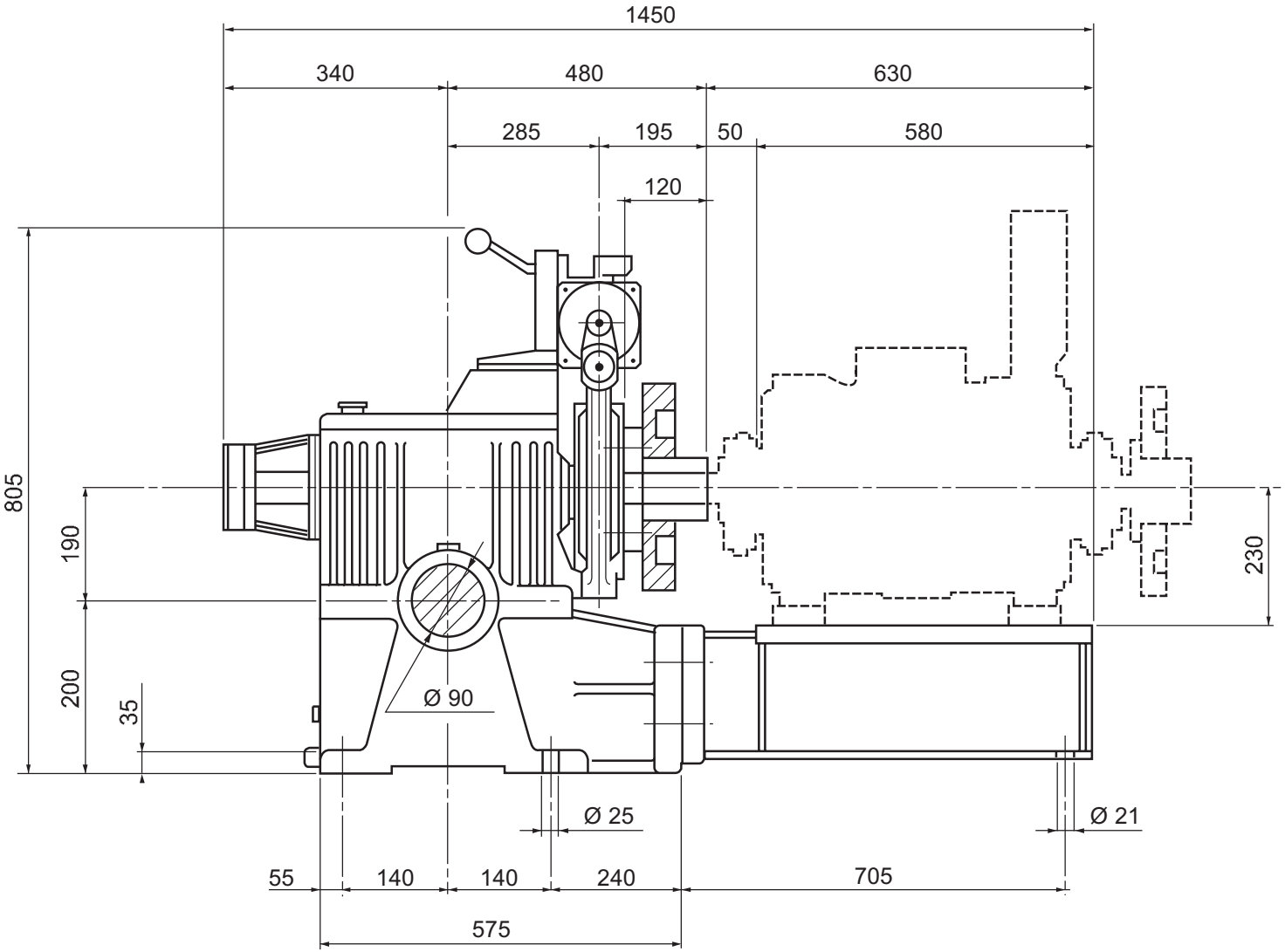
1450
340
480
630
285
195
50
580
120
805
190
200
35
Ø 90
230
Ø 25
Ø 21
55
140
140
240
705
575

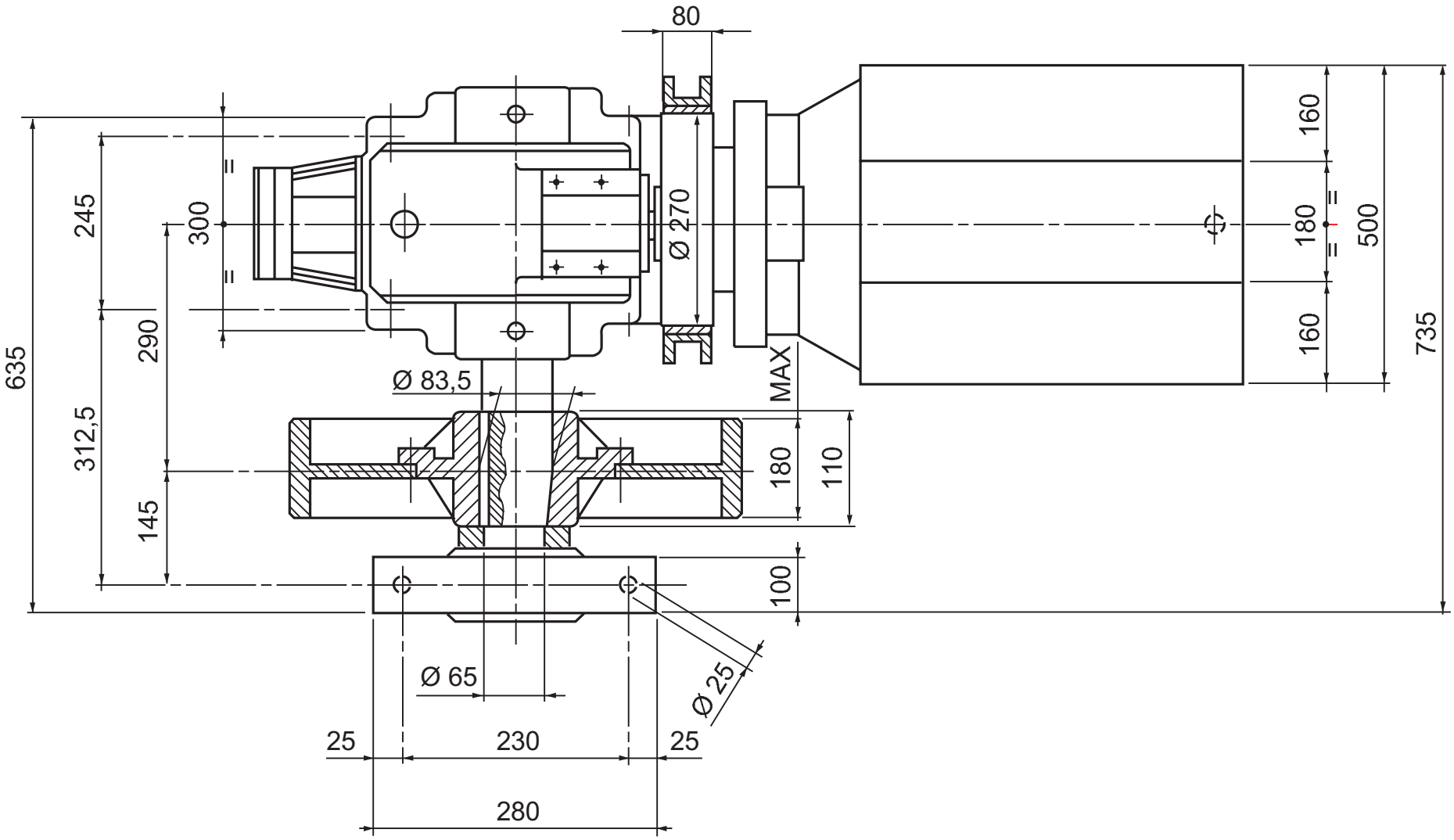
80
Ø 270
160
180
500
735
160
245
300
290
635
312,5
145
Ø 83,5
MAX
180
110
100
Ø 65
Ø 25
25
230
25
280