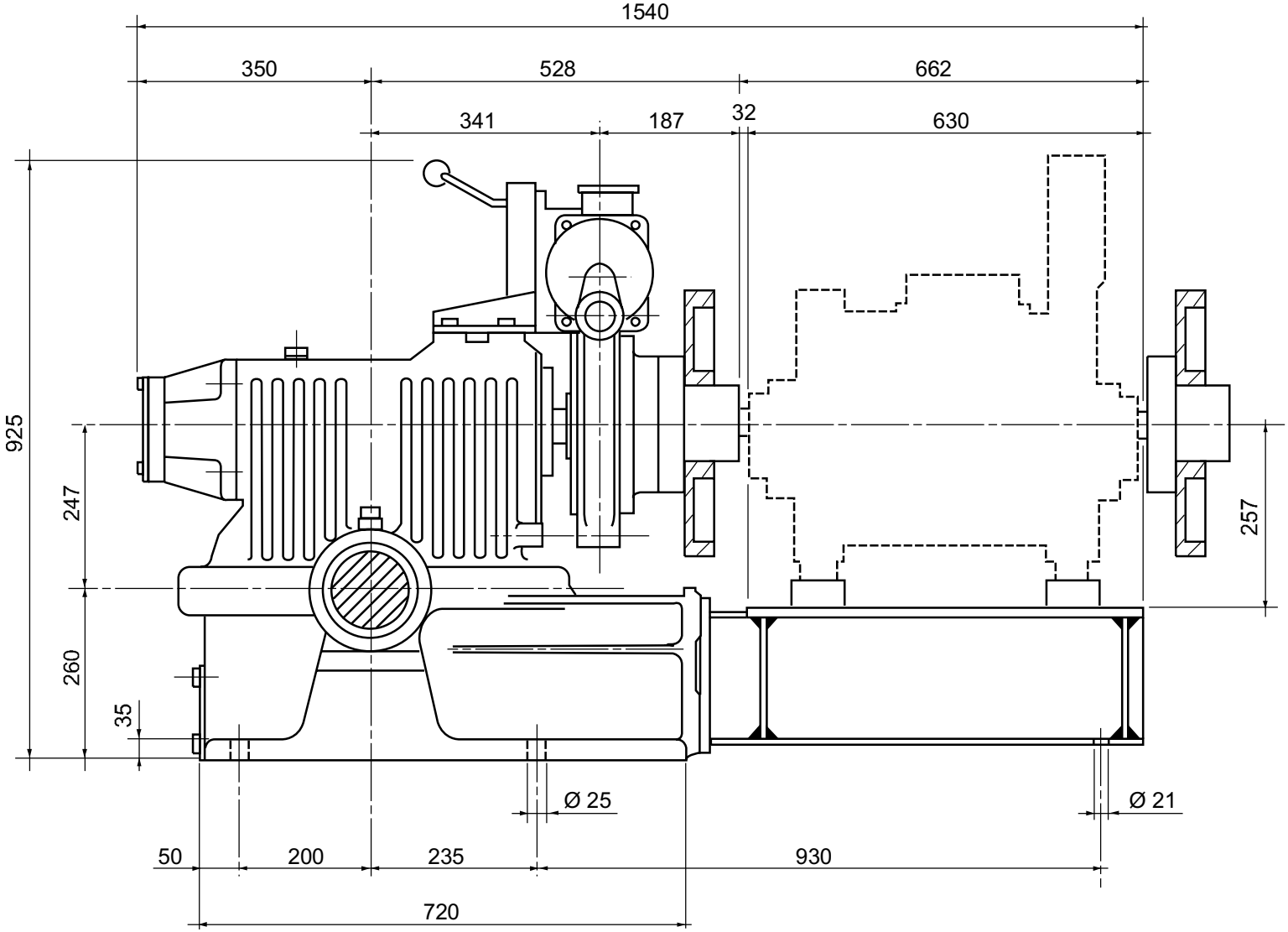
1540
350
528
662
341
187
32
630
925
247
260
35
257
Ø 25
Ø 21
50
200
235
930
720

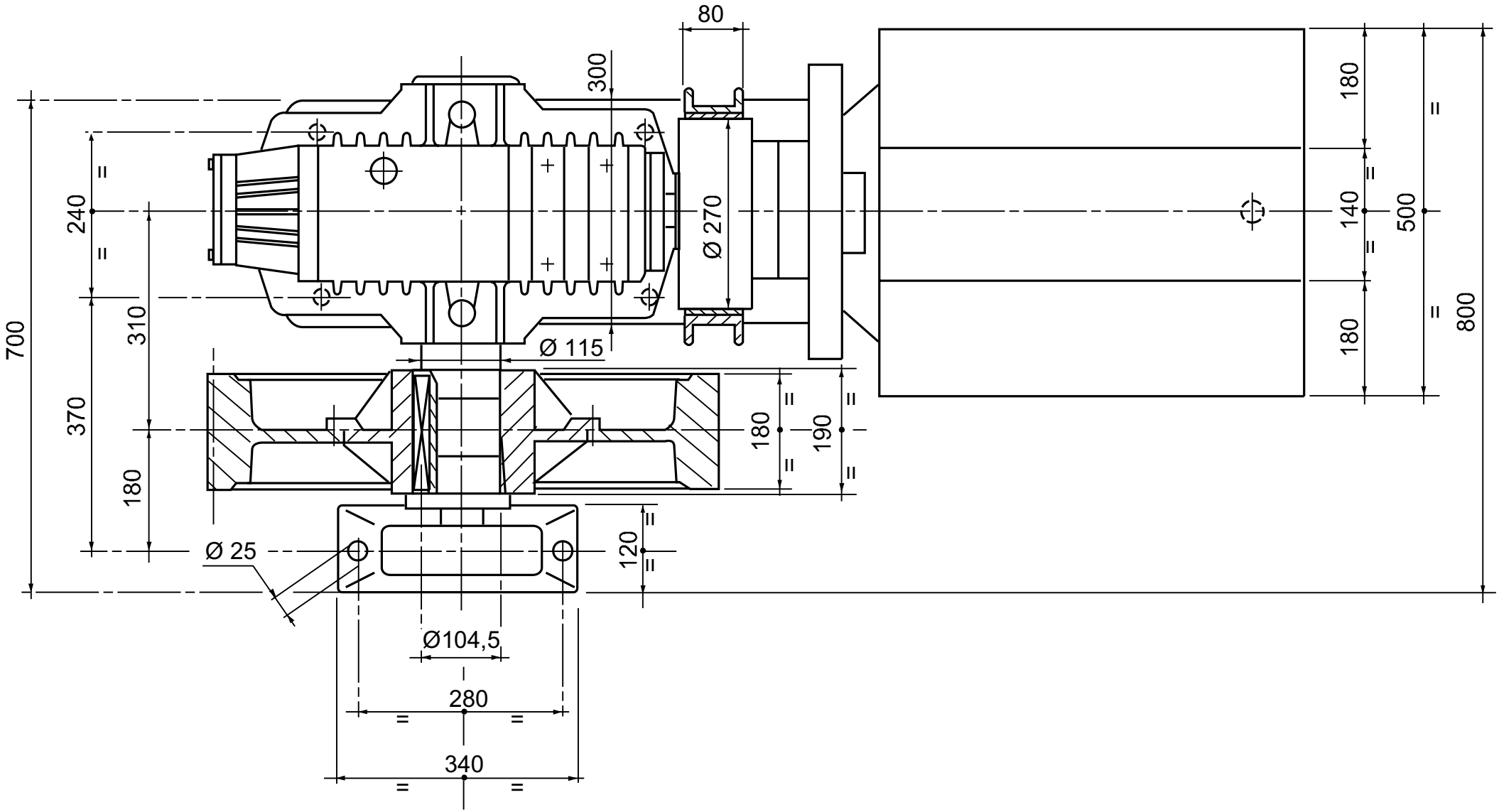
80
300
Ø 270
Ø 115
700
240
310
370
180
Ø 25
Ø104,5
280
340
180
190
120
180
140
180
500
800