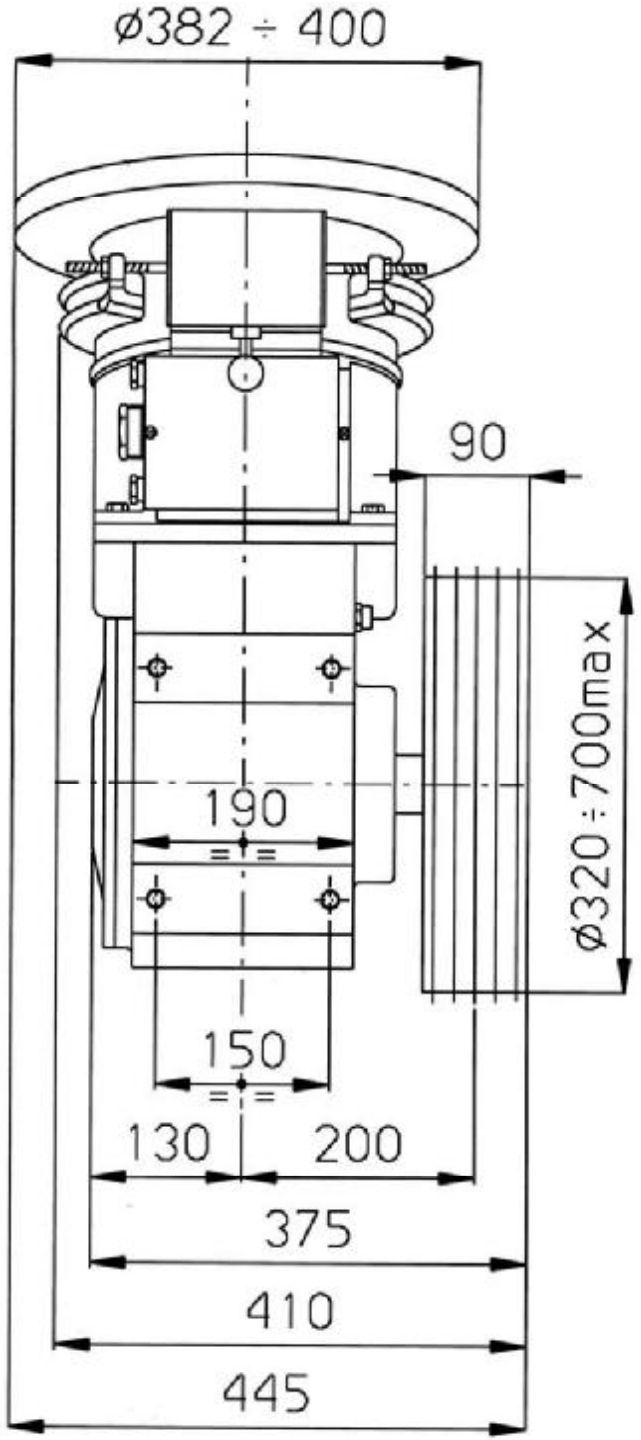
ø382 ÷ 400
90
ø320 ÷ 700max
190
150
130
200
375
410
445

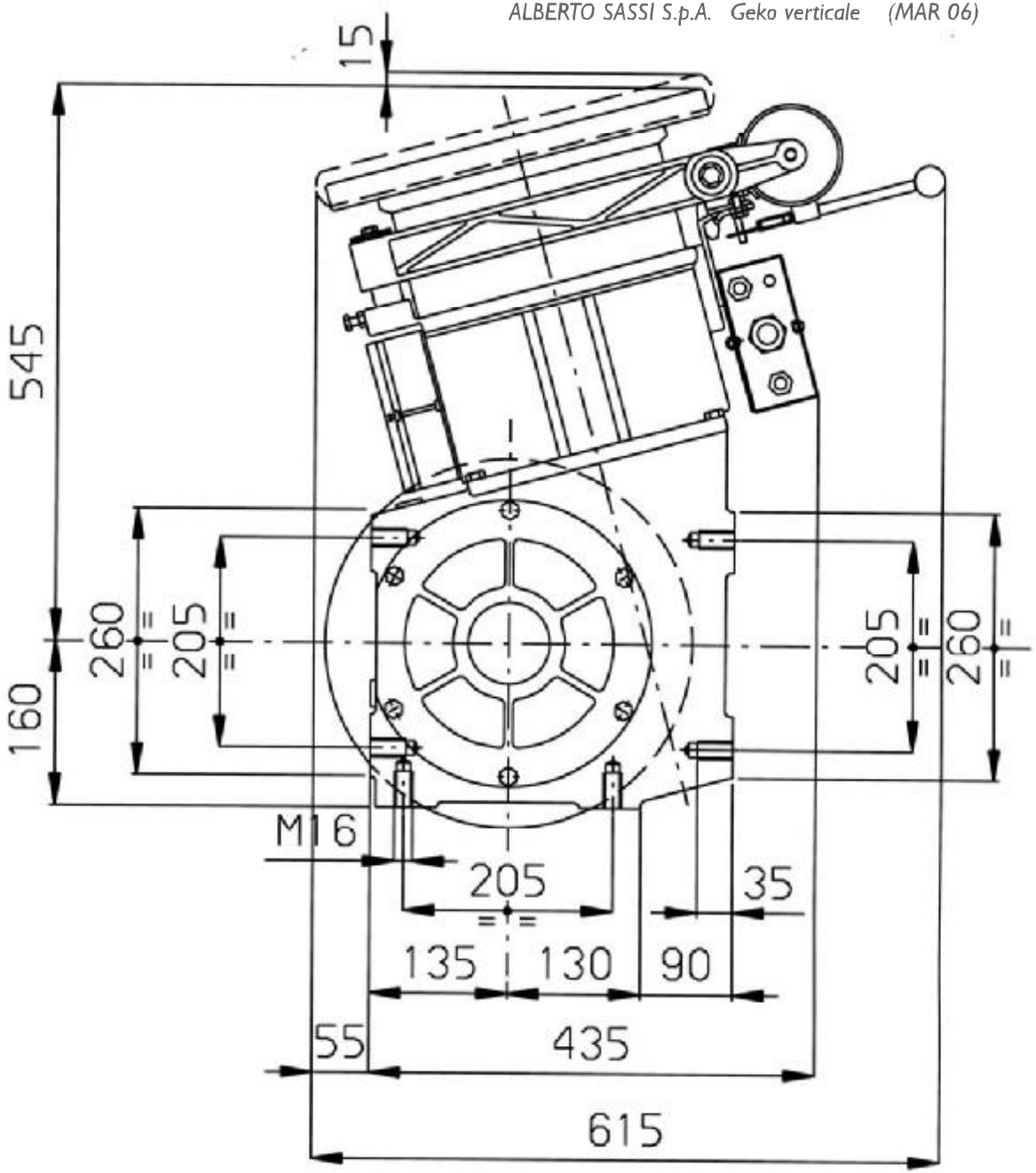
15
545
260
205
160
205
260
M16
205
35
135
130
90
55
435
615

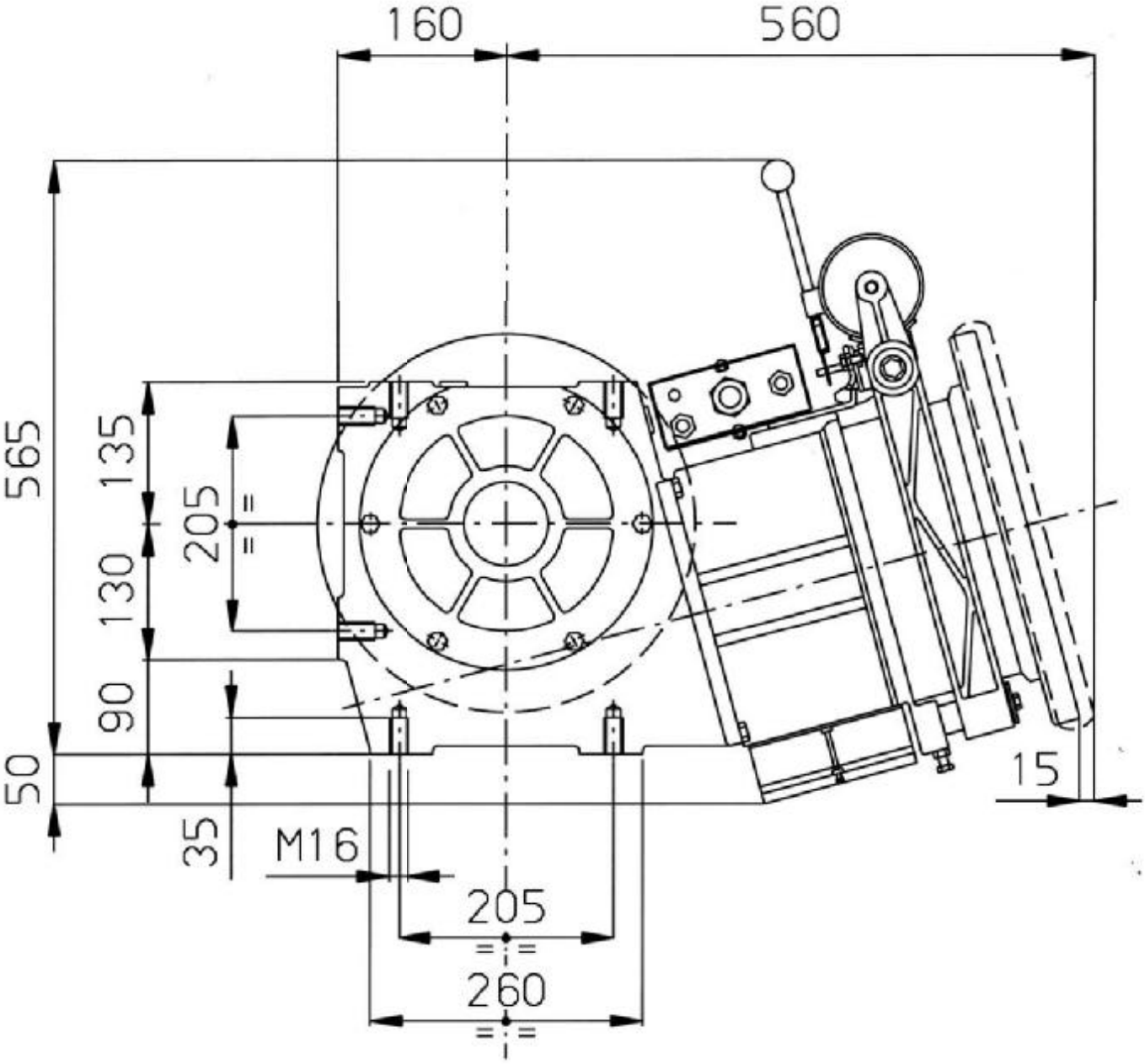
160
560
565
135
205
130
90
50
35
M16
205
260
15

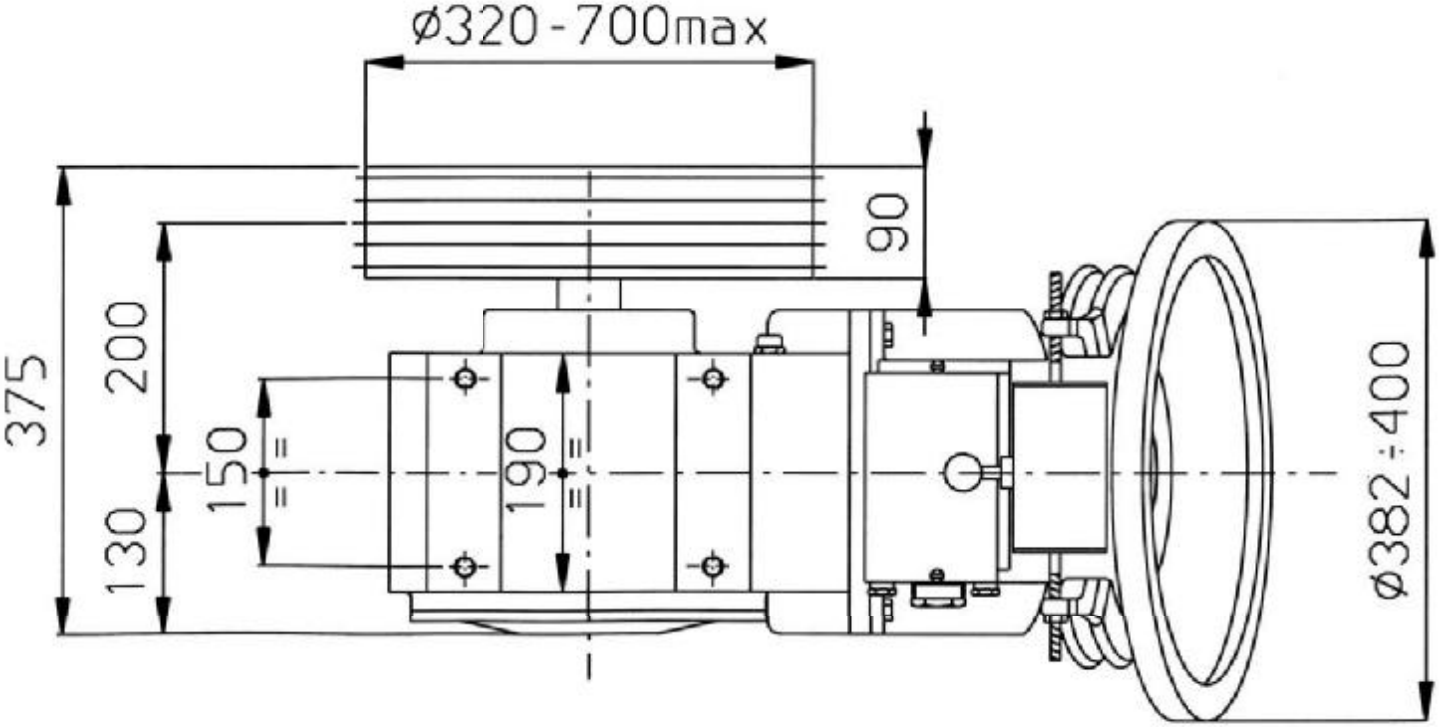
Ø320-700max
90
375
200
150
190
130
Ø382÷400

ALBERTO SASSI S.pA. Geko orizzontale sx (MAR 06)

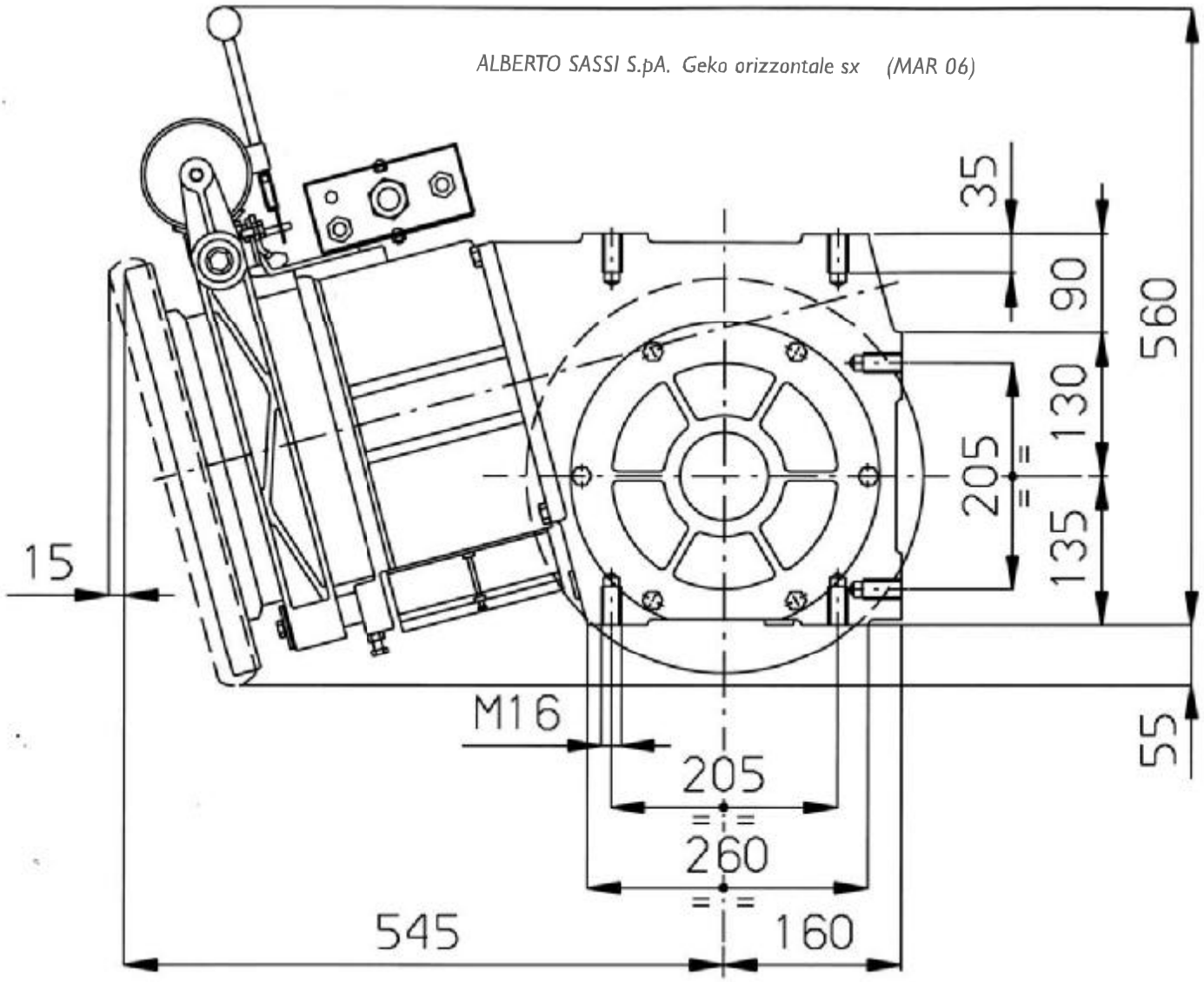

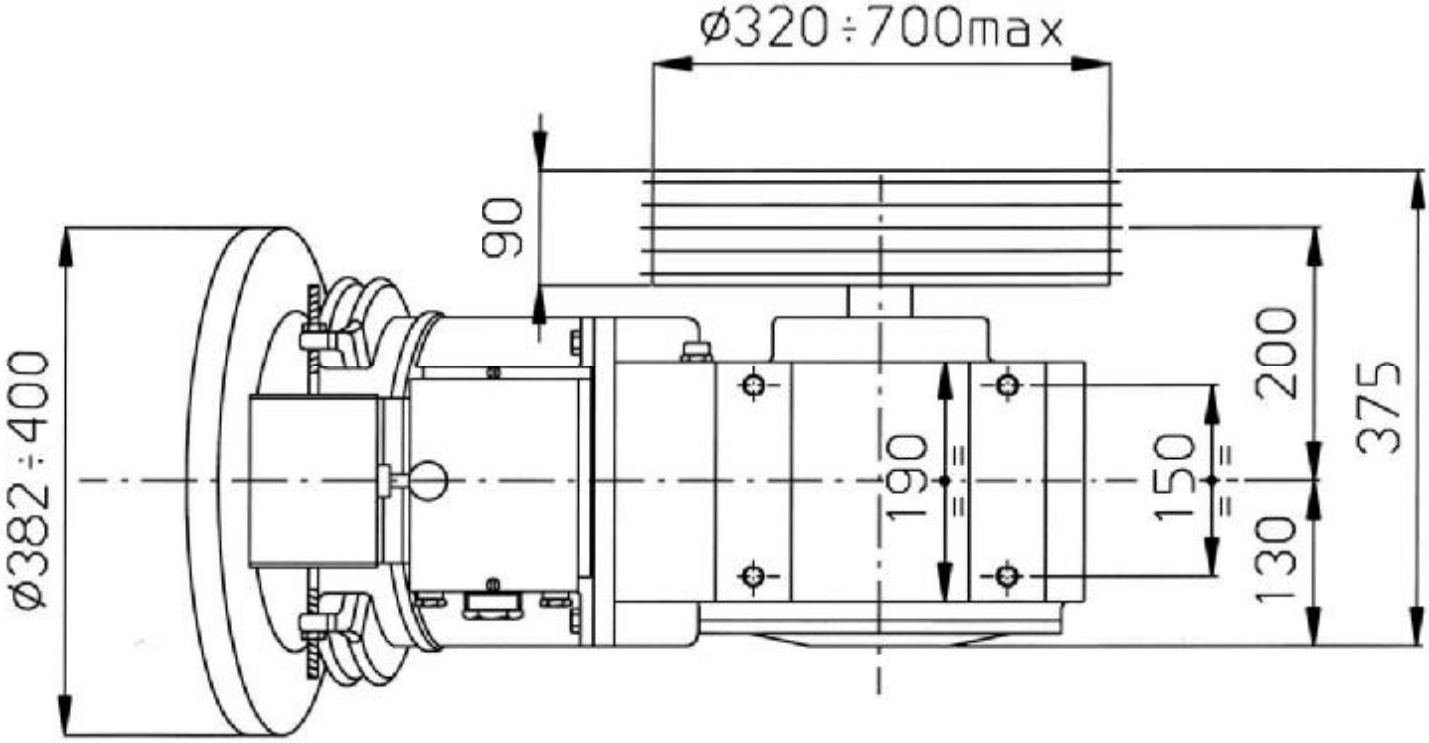

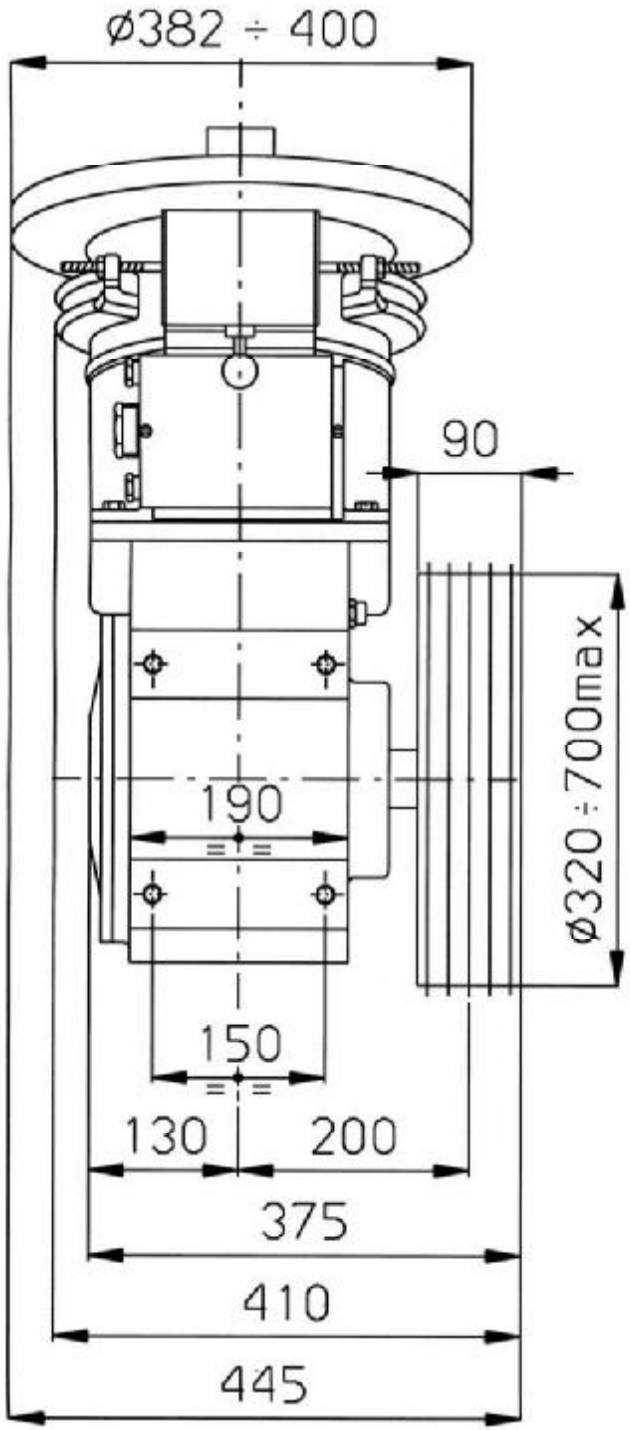
ø382 ÷ 400
90
ø320 ÷ 700max
190
150
130
200
375
410
445

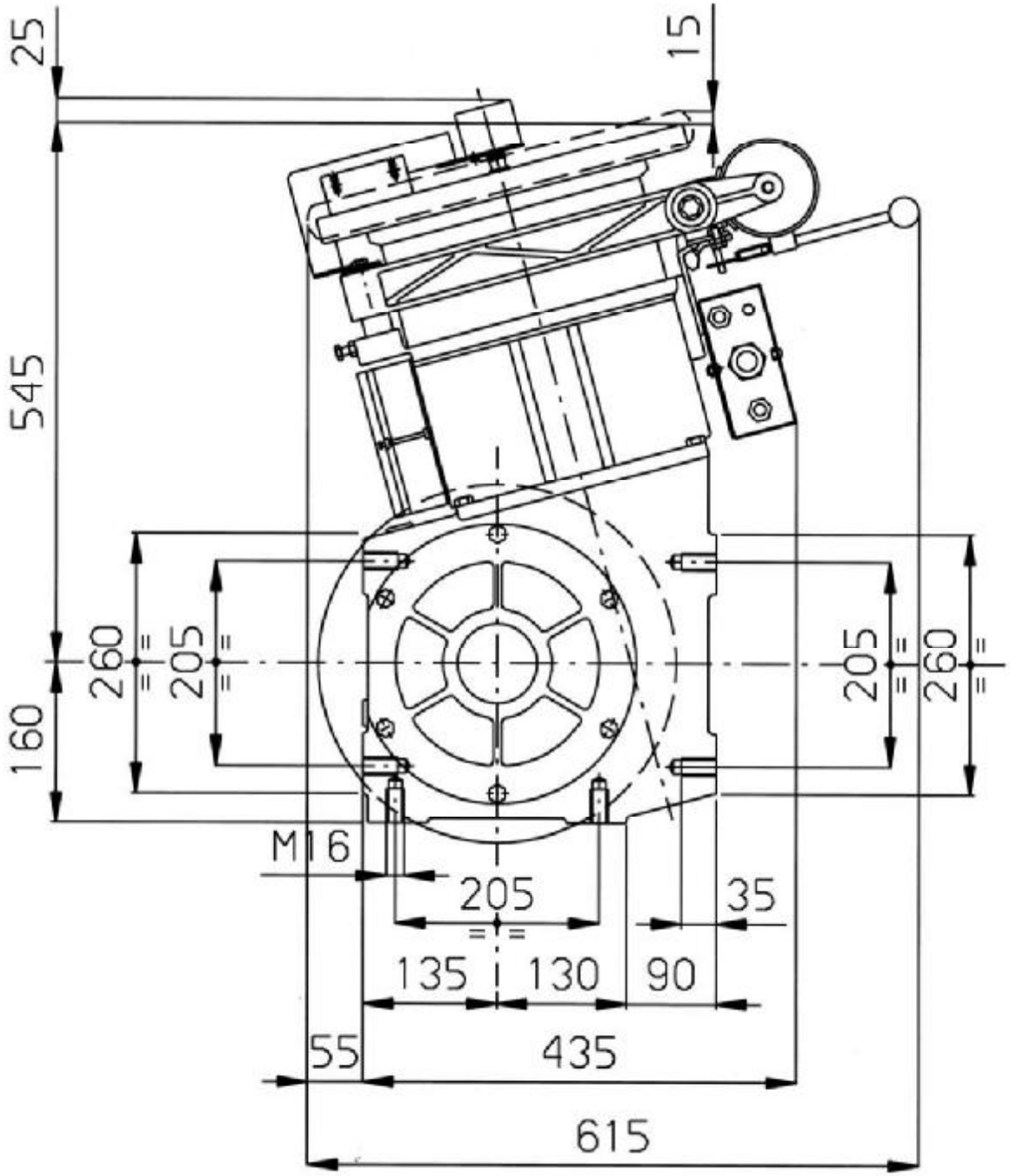
25
15
545
260
205
160
205
260
M16
205
35
135
130
90
55
435
615